SRM-140B

- 24小时产冰量65公斤（风冷型）
  （测试条件：环境温度10℃，进水温度10℃）
- 外形尺寸：宽660×深670×高1050mm
- 一体式储冰箱，储冰量为31.4kg
- 采用环保冷媒R134a
- 生产的冰块内部中心温度达到-7℃
- UART通信接口
- 科学易拆装便携设计，无需工具可快速拆装，方便维护维修
- 前方插入式空气滤网便于客户自主清洁维护。水系统的及时维护可以延长设备使用寿命，减少售后维修的频率和费用
- 前方进气，前方排气，适合柜台式安装
- 符合食品安全国家标准
- 溢水自净功能，保证冰块卫生的同时还能保持制冰效率

保修

制冰机整机，储冰箱整机保修1年，(外装类面板，空气过滤网等消耗品的更换不在保修范围内。)

冰块形状/重量

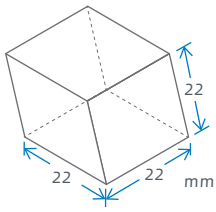

重量：9g

制冰能力

	24小时制冰量(kg)			制冰过程时间(分)*2	每过程制冰量(kg/个)
	10℃/10℃*1	21℃/15℃	32℃/21℃		
SRM-140B	65	60	50	18	0.81/80

*1 测试室温 / 测试水温　　*2 空气温度 21℃、 水温 15℃

制冰能效

	24小时耗水量(升)			额定功率(W)	100kg冰制作成本*	
	10℃/10℃	21℃/15℃	32℃/21℃		耗电量(KWh)	耗水量(升)
SRM-140B	130	120	110	370	17.76	220

风冷　水冷　　* 空气温度 32℃、 水温 21℃

日产冰量：65kg

SRM-140B

一体式小方冰制冰机

SRM-140B

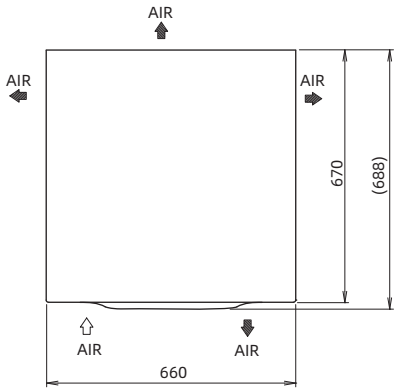

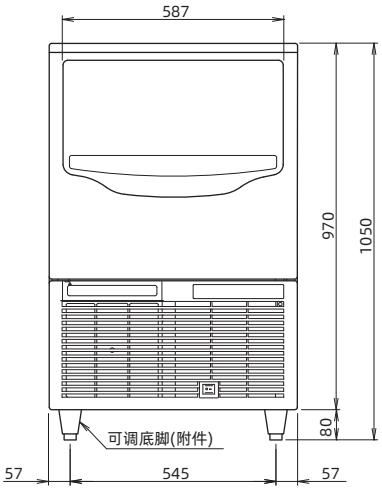

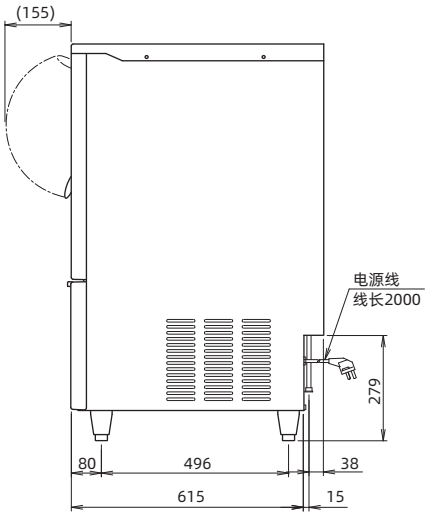

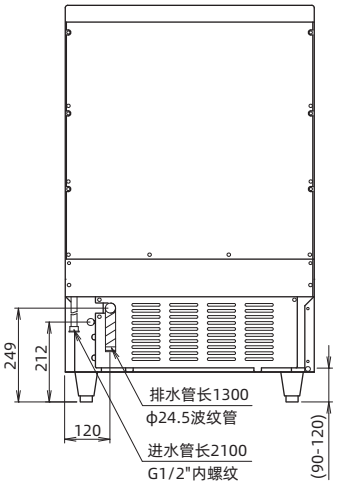

基本参数

外形尺寸: 660(宽)×670(深)×1050(高)mm
储冰量: 31.4kg
重量(净重/毛重): 58kg/68kg
包装: 纸箱 780(宽)×850(深)×1140(高)mm
供水链接: G1/2"内螺纹
排水链接: ϕ24.5
外壳材料: 不锈钢304、树脂(正面)、镀锌钢(后侧)
发泡剂: 环戊烷, 不含CFC, ODP:0, GWP: 3
冷凝器: 风冷
制冰板: 立式, 铜管+铜板（表面电镀）
冷媒: R134a/220g

电气参数

交流电源电压: 单相220~240V 50Hz
电流: 2.45A / 启动电流: 14A
电源容量: 0.84kVA(3.8A)

工作条件

环境温度: 5 - 38℃
进水温度: 5 - 32℃
供水压力: 0.7 - 5.5bar (0.07 - 0.55MPa)
电压范围: 198-254V

* 本公司保留随时变更规格和设计的权利, 恕不另行通知。